Matière inox 304L ou 316L svt demande client
finition microbillée ou peint svt demande client

Joint EPDM extrudé 20x11 intérieur porte

Socle inox en option

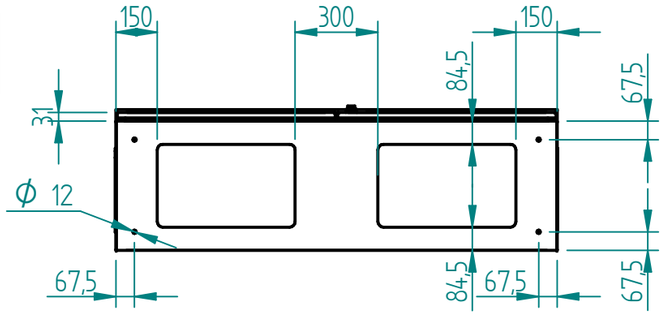

COUPE B-B

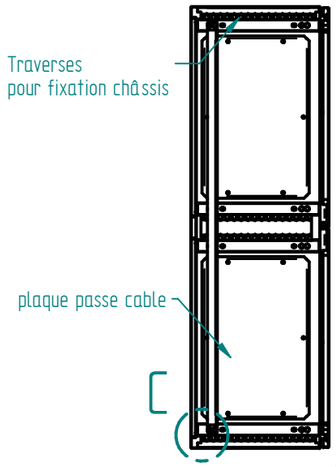

DETAIL C

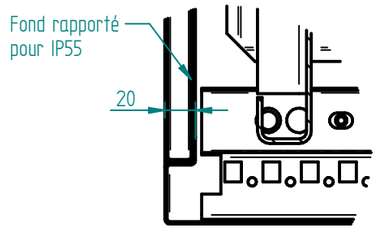

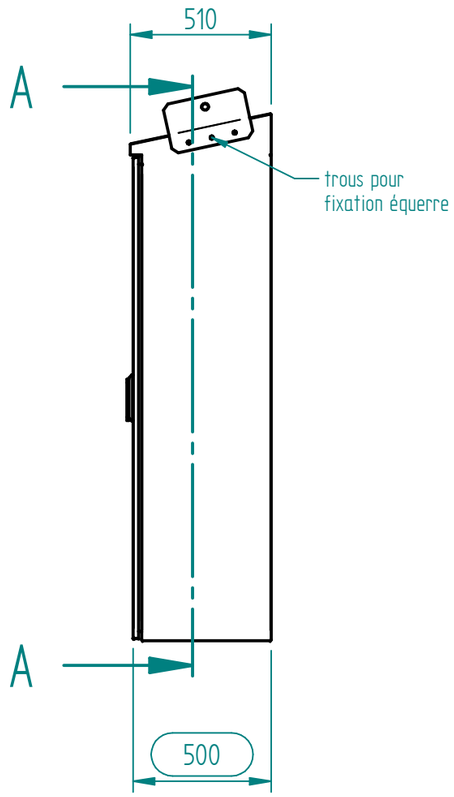

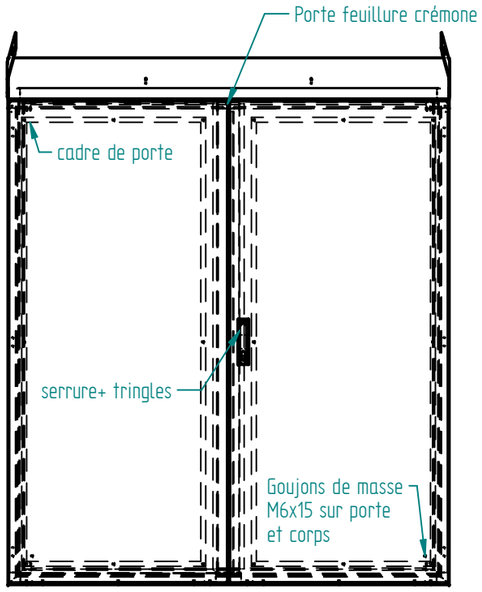

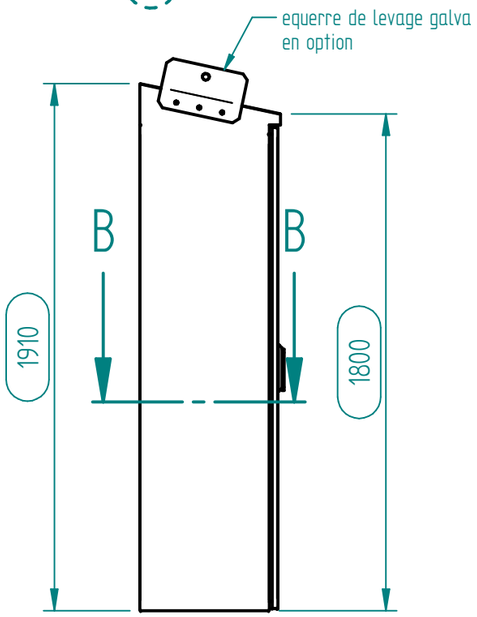

COUPE A-A

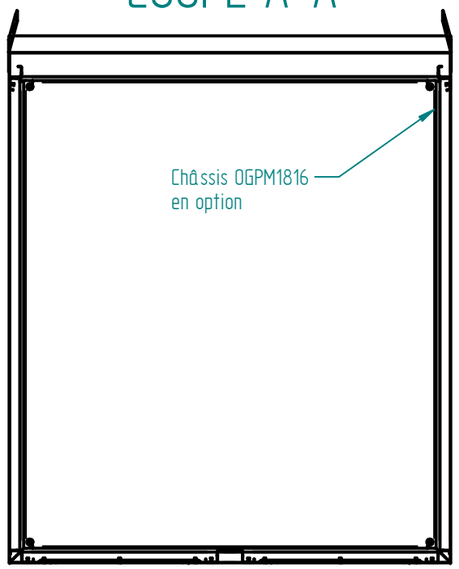

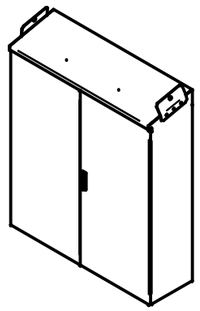

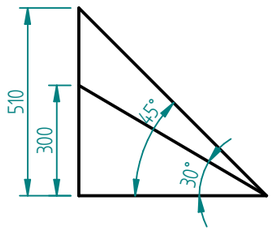

HAUTEUR DE TOIT SELON
INCLINAISON DEMANDE

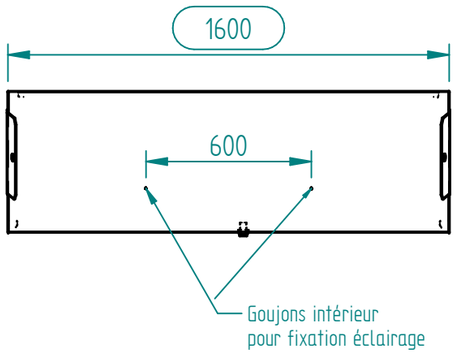

Ind	Nom	Date	Commentaires
A	CERVERA	26/03/19	Création

Matière :

Echelle : 1:22.22

Feuille : 1 / 1

Nom du projet : **ARM-1910x1600x500-T10°**

Client :

MARBORE

Document n° :
AXDI181650 ou AYDI181650